PIERBURG

PRODUCT KNOWLEDGE

KRAFTSTOFFPUMPEN

UNSER **HERZ** SCHLÄGT FÜR IHREN ANTRIEB.

MOTORSERVICE
RHEINMETALL AUTOMOTIVE

KRAFTSTOFFVERSORGUNG UMFANGREICHES PRODUKTPROGRAMM IN BEWÄHRTER QUALITÄT

Von Kraftstoffpumpen, Fördermodulen und Tankgebern, über Systemdruckreglern, Rückschlagventilen und Regenerierventilen bis hin zu AKF-Ventilen: Motorservice bietet ein breites Spektrum an unverzichtbaren Komponenten im Kraftstoffsystem – in bewährter Pierburg Qualität.

PRODUKTPROGRAMM

01 Kraftstoffdruckregler
02 Kraftstoff-Hochdruckpumpe
03 Aktivkohlefilter-Regenerierventil
04 Aktivkohlefilter-Absperrventil
05 Tankgebereinheit
06 Kraftstoffördermodul (In-Tank)
07 Steuergerät für Kraftstoffpumpe
08 Kraftstoffpumpe (In-Line)
09 Kraftstofffilter (Kolbenschmidt)
10 Kraftstoff-Rückschlagventil
11 Tandempumpe Kraftstoff/Vakuum

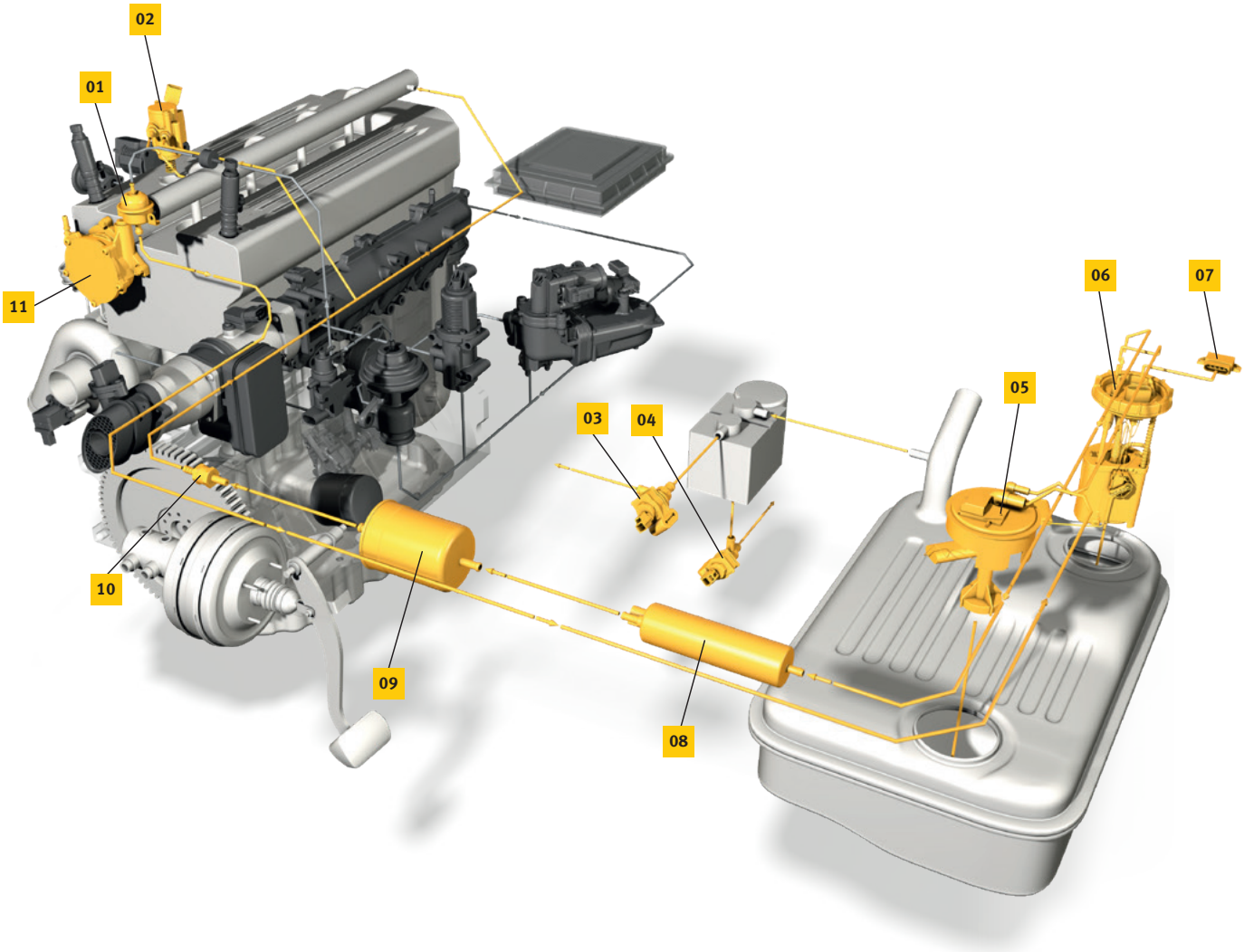

KRAFTSTOFFFÖRDERMODULE

Kraftstoffördermodule sitzen im Tank. Sie bestehen aus dem Flanschdeckel, der Kraftstoffpumpe im Schlingertopf sowie weiteren möglichen Anbauten wie Tankgeber oder Druckregler.

Motorservice führt neben kompletten Kraftstoffördermodulen auch Anbauteile wie Tankgeber, Dichtungen und servicefreundliche Reparaturkits im Produktprogramm.

ELEKTRISCHE KRAFTSTOFFPUMPEN

Elektrische Kraftstoffpumpen fördern den Kraftstoff mit einem definierten Druck zu den Einspritzventilen. Es gibt sie sowohl fahrzeugspezifisch als auch für den universellen Einsatz in verschiedenen Druck- und Leistungsstufen. In-Line-Kraftstoffpumpen sitzen in der Kraftstoffleitung. In-Tank-Kraftstoffpumpen sind im Tank eingebaut.

Motorservice ist einer der führenden Anbieter von elektrischen Kraftstoffpumpen im Aftermarket.

MECHANISCHE KRAFTSTOFFPUMPEN

Klassische mechanische Kraftstoffpumpen sind vielfach in älteren Fahrzeugen verbaut. Sie werden durch Stößel oder Hebel direkt vom Motor angetrieben. Motorservice hat diverse Typen für ältere Fahrzeuganwendungen in das Produktprogramm aufgenommen. Mechanische Hochdruckpumpen sorgen bei FSI-, TFSI- und TSI-Motoren von VAG für den nötigen Einspritzdruck von ca. 120 bis 200 bar. Tandempumpen erfüllen die Funktion einer mechanischen Vakuumpumpe und werden zusätzlich zur Kraftstoffförderung genutzt.

STEUERGERÄTE FÜR KRAFTSTOFFPUMPEN

Das Steuergerät ist Teil der bedarfsgerechten Kraftstoffversorgung bei modernen Motoren. Im Gegensatz zur ungeregelten Kraftstoffversorgung wird nur so viel Kraftstoff gefördert, wie benötigt wird. Dies verringert die Leistungsaufnahme und spart Kraftstoff. Die Kennlinie ist jeweils spezifisch für Fahrzeugmotor und -modell.

Mit unserem Programm an 19 Steuergeräten in OE-Qualität erreichen Sie eine Marktabdeckung von über 10 Millionen Fahrzeugen.

KRAFTSTOFFDRUCKREGLER

Kraftstoffdruckregler werden in Ottomotoren mit Kraftstoffeinspritzung eingesetzt. Sie halten den Kraftstoff auf einem für die Einspritzdüsen erforderlichen konstanten Druck.

KRAFTSTOFF-RÜCKSCHLAGVENTILE

Kraftstoff-Rückschlagventile werden in Kraftstoffleitungen eingebaut.
Sie lassen den Kraftstoff nur in eine Richtung fließen und verhindern ein Auslaufen des Tanks oder ein Leerlaufen von Leitungen.

Motorservice bietet Kraftsfoff-Rückschlagventile mit 6, 8, 10 und 12 mm Anschlussdurchmesser an.

KRAFTSTOFFPUMPEN-PROGRAMM

SEIT ÜBER 100 JAHREN IST PIERBURG SPEZIALIST FÜR KOMPONENTEN DER KRAFTSTOFFVERSORGUNG.

Was langjährige Kunden an Pierburg Kraftstoffpumpen schätzen: ein umfassendes Sortiment, Qualität und Lieferfähigkeit sowie das Know-how und den Service eines starken Partners.

Seit Jahrzehnten erfüllen Pierburg Kraftstoffpumpen die hohen Qualitätsansprüche der Fahrzeughersteller. Ob Benzin oder Diesel, mechanisch oder elektrisch – unsere Kraftstoffpumpen zeichnen sich durch Qualität, hohe Lieferfähigkeit und marktgerechte Preise aus.

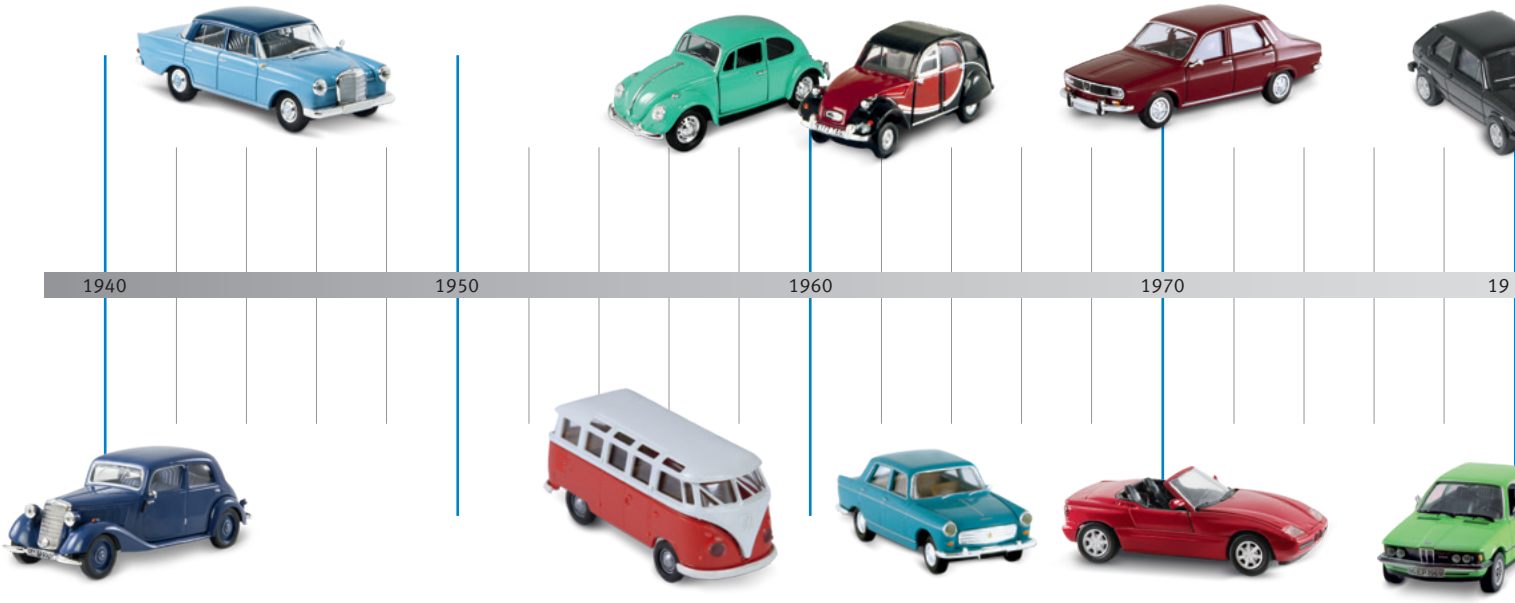

QUALITÄT UND ZUVERLÄSSIGKEIT

OE-LIEFERANT MIT TRADITION

KNOW-HOW UND SERVICE

Die Vorteile der Pierburg Kraftstoffpumpen:

- Für Oldtimer, Youngtimer und topaktuelle Modelle
- Universal-Kraftstoffpumpen als Ersatz für nicht mehr lieferbare, mechanische Kraftstoffpumpen bei Oldtimern
- OE-Lieferant mit Tradition
- Qualität & Zuverlässigkeit
- Know-how und Service eines Erstausrüsters

65 JAHRE BMW

- 48 Kraftstoffpumpen und Fördereinheiten
- fast 70 % Marktabdeckung

80 JAHRE MERCEDES-BENZ

- 52 Kraftstoffpumpen und Fördereinheiten
- Teilweise mehr als 65 % Marktabdeckung

65 JAHRE CITROËN, PEUGEOT UND RENAULT

- 256 Kraftstoffpumpen und Fördereinheiten
- fast 80% Marktabdeckung

60 JAHRE VOLKSWAGEN

- fast 110 Kraftstoffpumpen und Fördereinheiten
- fast 70 % Marktabdeckung

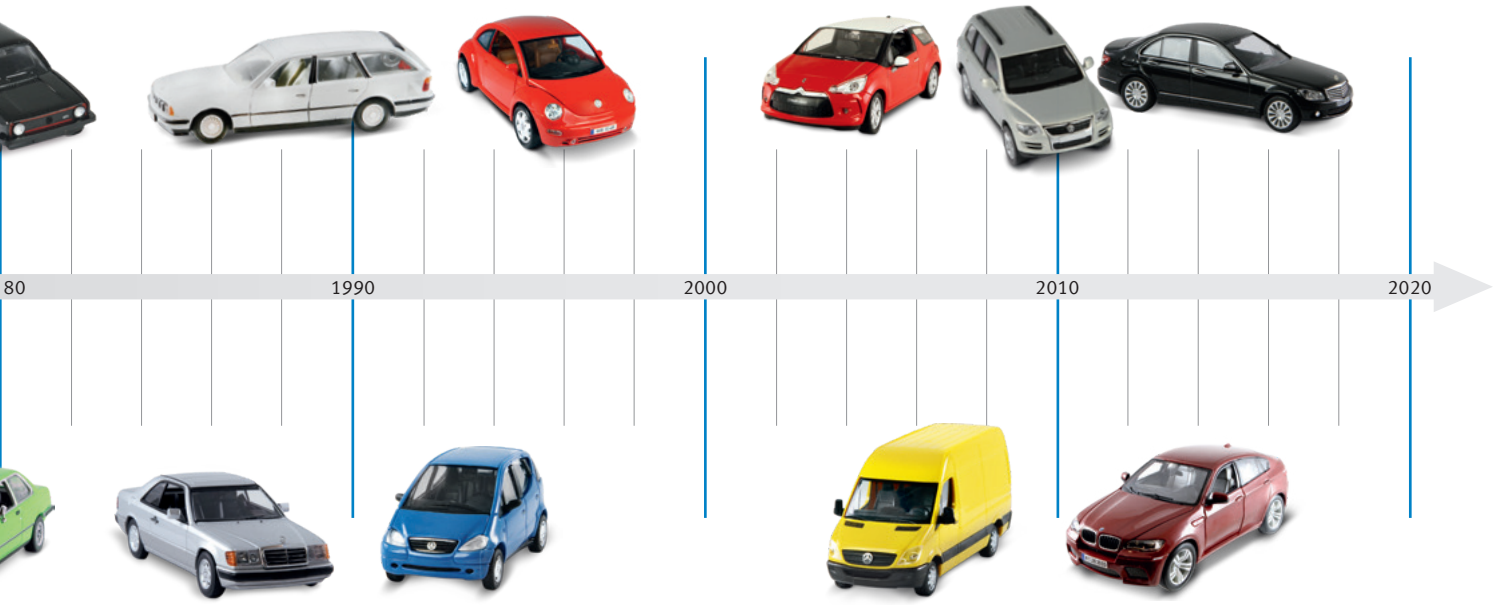

KNOW-HOW TRANSFER
FACHWISSEN VOM EXPERTEN

WELTWEITE SCHULUNGEN
Direkt vom Hersteller
Jährlich profitieren rund 4.500 Mechaniker und Techniker von unseren Schulungen und Seminaren, die wir weltweit vor Ort oder auch in unseren Schulungszentren in Neuenstadt, Dormagen und Tamm (Deutschland) durchführen.

TECHNISCHE INFORMATIONEN
Aus der Praxis für die Praxis
Mit unseren Produkt Informationen, Service Informationen, technischen Broschüren und Postern sind Sie immer auf dem neuesten Stand der Technik.

TECHNISCHE VIDEOS
Wissensvermittlung per Video
In unseren Videos finden Sie praxisbezogene Einbauhinweise und Systemerklärungen rund um unsere Produkte.

YouTube

PRODUKTE IM FOKUS ONLINE
Unsere Lösungen anschaulich erklärt
Erfahren Sie durch interaktive Elemente, Animationen und Videoclips Wissenswertes über unsere Produkte im und um den Motor.

ONLINESHOP
Ihr direkter Zugang zu unseren Produkten
Bestellen rund um die Uhr. Schnelles Prüfen der Verfügbarkeit. Umfangreiche Produktsuche über Motor, Fahrzeug, Abmessungen usw.

NEWS
Regelmäßige Informationen per E-Mail
Melden Sie sich jetzt online zu unserem kostenlosen Newsletter an und Sie erhalten regelmäßige Informationen über Produktneuaufnahmen, technische Publikationen und vieles mehr.

INDIVIDUELLE INFORMATIONEN
Speziell für unsere Kunden
Von uns erhalten Sie umfangreiche Informationen und Services zu unserem breiten Leistungsspektrum: wie z. B. personalisierte Verkaufsförderungsmaterialien, Verkaufsunterstützungen, technischen Support und vieles mehr.

my MS MOTORSERVICE

TECHNIPEDIA
Technische Informationen rund um den Motor
In unserer Technipedia teilen wir unser Know-how mit Ihnen. Hier finden Sie Fachwissen direkt vom Experten.

MOTORSERVICE APP
Mobiler Zugang zu technischem Know-how
Hier erhalten Sie schnell und einfach die aktuellsten Informationen und Services rund um unsere Produkte.

SOCIAL MEDIA
Immer aktuell

www.ms-motorservice.com

HEADQUARTERS:
MS Motorservice International GmbH
Wilhelm-Maybach-Straße 14–18
74196 Neuenstadt, Germany
www.ms-motorservice.com

MS Motorservice Deutschland GmbH
Rudolf-Diesel-Straße 9
71732 Tamm, Deutschland
Telefon: +49 7141 8661-455
Telefax: +49 7141 8661-450
www.ms-motorservice.de

www.ms-motorservice.com
© MS Motorservice International GmbH – FL 1867-01 – DE – 04/19 (042019)